Rastrel de madera tecnológica
Se utilizan como estructura donde atornillar las lamas de revestimiento NeoLack o NeoFront. Se fijan a la pared mediante taco de impacto o cola de PU, con una distancia de 35cm entre ejes, con la parte lijada del rastrel contra la pared.

Cuña de nivelación
Se emplea para calzar y aplomar los rastreles. Se fijan con cola de PU cada 50 cm aprox. bajo el rastrel.

Lama de revestimiento tecnológico NeoLack/NeoFront
Se fijan a los rastreles mediante tornillería, solapando unas sobre otras. Una vez montado la tornillería queda oculta. Se recomienda contrapear las lamas.

Perfil L madera tecnológica
Se fija con tornillería a la parte superior y laterales o esquinas una vez fijadas las lamas. Se recomienda avellanar el taladro para que la tornillería quede insertada en la pieza.

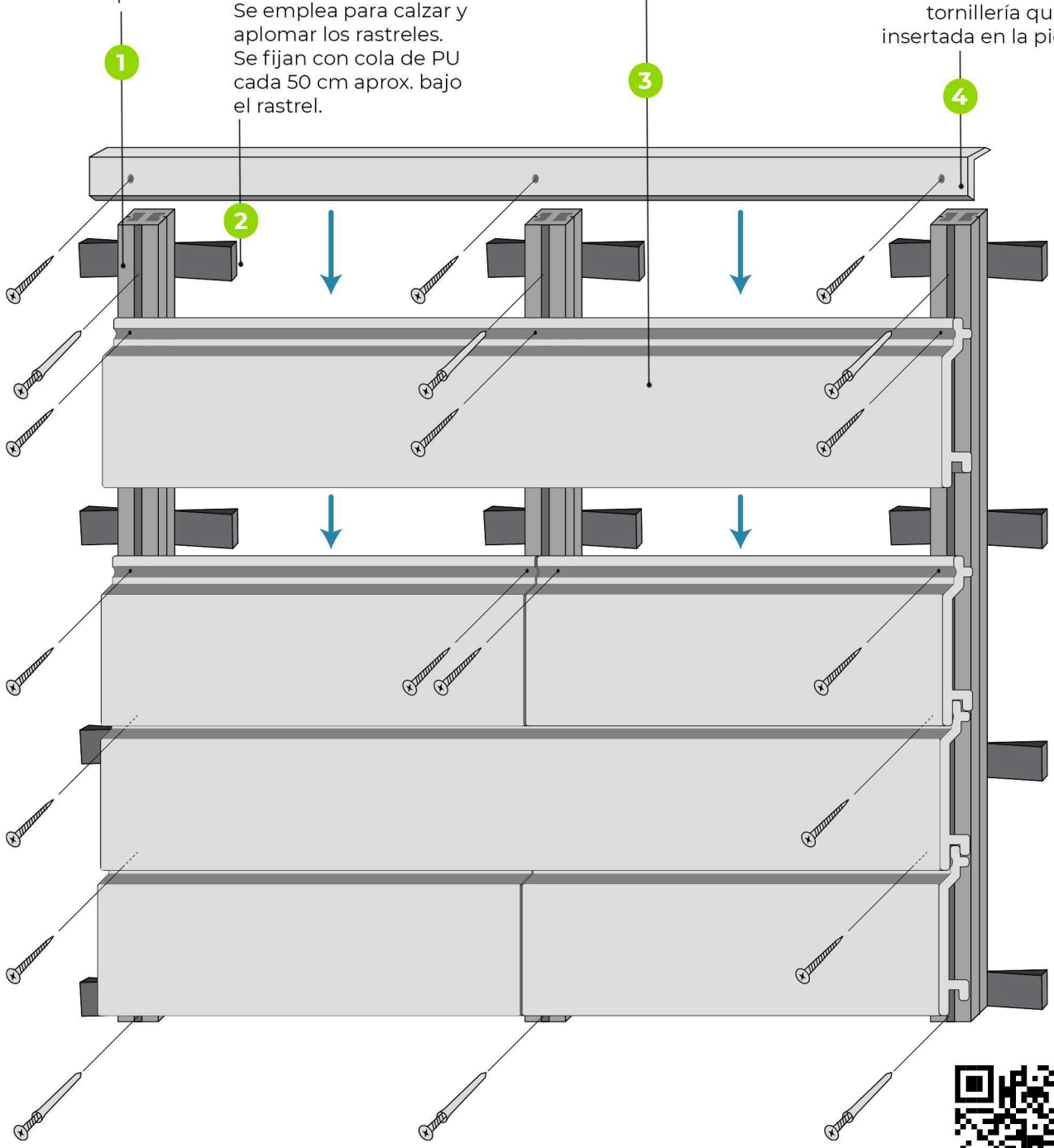

Escanear cógigo para ver el video de instalación

Esta información es orientativa y ofrece unas pautas generales a seguir para el montaje de nuestros sistemas.
Esto no obliga a la empresa a asumir responsabilidades de las instalaciones realizadas por terceros.

Rastrel de madera tecnológica
Se utilizan como estructura donde atornillar las lamas de revestimiento NeoPanel. Se fijan a la pared mediante taco de impacto o cola de PU, con una distancia de 35cm entre ejes, con la parte lijada del rastrel contra la pared.

Cuña de nivelación
Se emplea para calzar y aplomar los rastreles. Se fijan con cola de PU cada 50 cm aprox. bajo el rastrel.

Lama de revestimiento tecnológico NeoPanel
Se fijan a los rastreles mediante tornillería, solapando unas sobre otras. Una vez montado la tornillería queda oculta. Se recomienda contrapear las lamas.

Perfil L madera tecnológica
Se fija con tornillería a la parte superior y laterales o esquinas una vez fijadas las lamas. Se recomienda avellanar el taladro para que la tornillería quede insertada en la pieza.

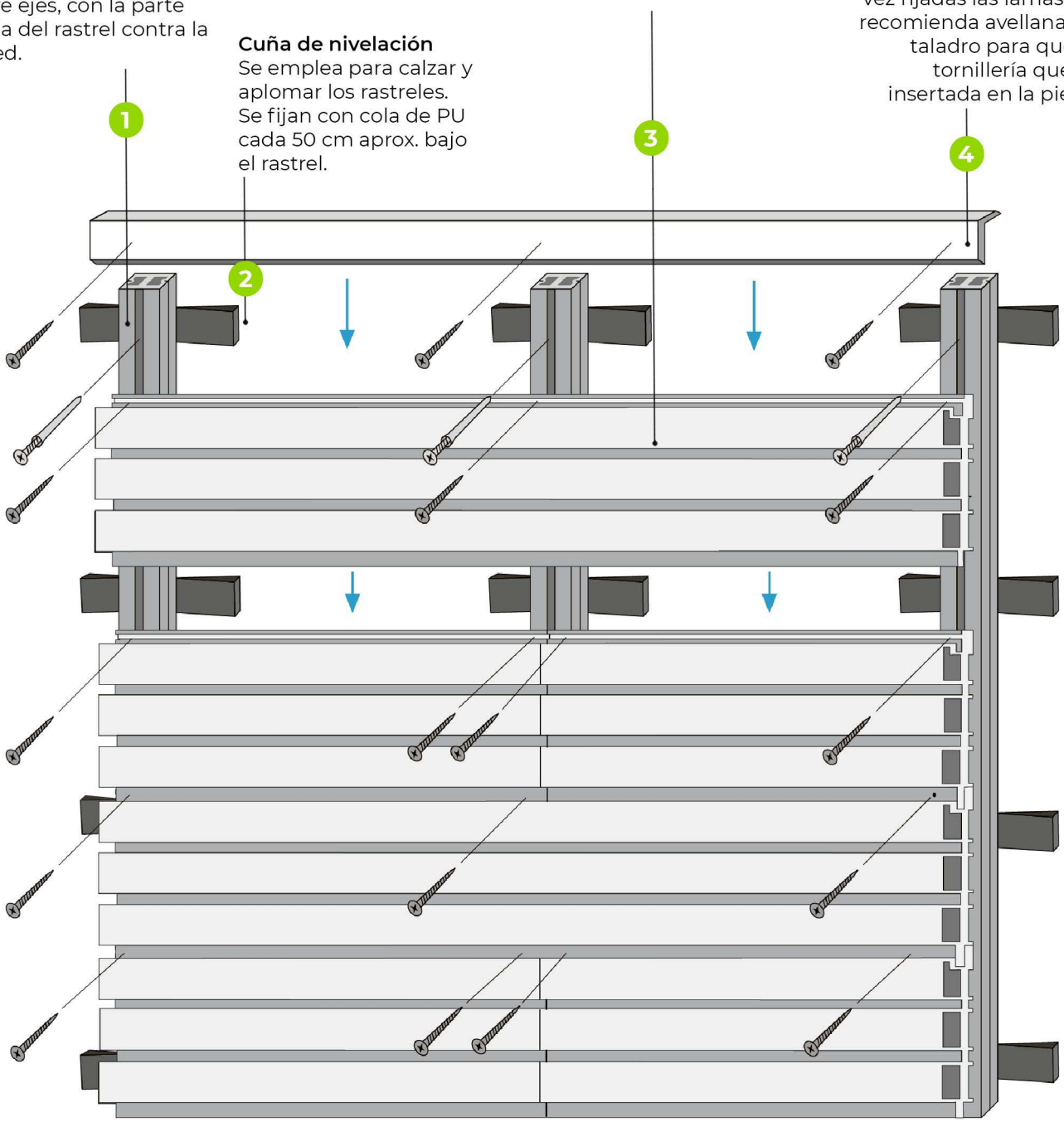

Escanear código QR para ver el video de instalación

Esta información es orientativa y ofrece unas pautas generales a seguir para el montaje de nuestros sistemas.
Esto no obliga a la empresa a asumir responsabilidades de las instalaciones realizadas por terceros.

Escanear cógigo para ver el video de instalación

Taco y tornillo
Se utiliza para fijar el rastrel galvanizado a la pared. Se instalan cada 50 cm aprox.

Grapa de fijación galvanizada
Se fija al poste mediante un tornillo con la misma distancia entre grapas que distancia entre rastreles, 110 cm.

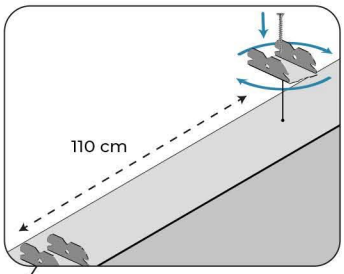

Tapa decorativa.
Tapa del mismo material. Se coloca a presión en la parte superior y/o inferior como terminación decorativa.

Rastrel galvanizado
Se fija a pared con taco y tornillo en posición contraria al sentido de los postes, con una distancia de 110 cm entre ellos.

Poste madera tecnológica NeoPost.
Llevamos el poste hasta el rastrel introduciendo las grapas entre el carril del rastrel.

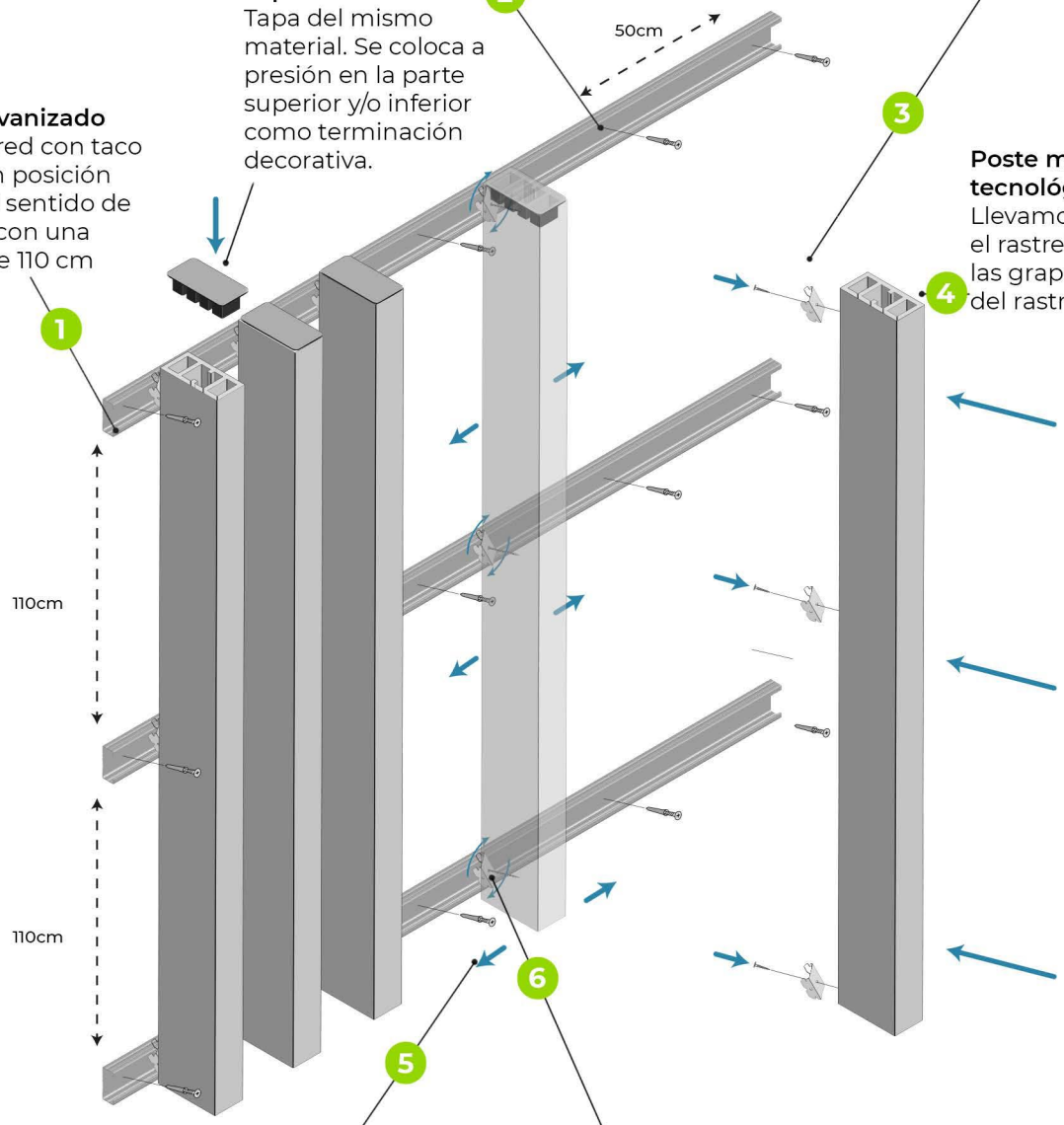

Distancia entre postes
La separación entre postes se puede graduar según las necesidadades. Una vez sobre el rastrel, éste actua como carril guía lo que permite su movimiento.

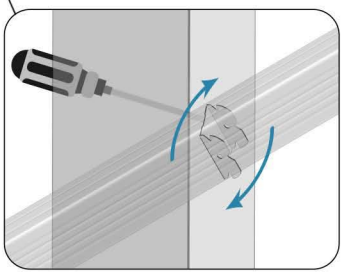

Ajuste grapa
Una vez definida la posición del poste, se realiza un giro a la grapa con un destornillador para fijar su posición final.

Esta información es orientativa y ofrece unas pautas generales a seguir para el montaje de nuestros sistemas.
Esto no obliga a la empresa a asumir responsabilidades de las instalaciones realizadas por terceros.

Opción 1: Instalación con Soporte Rastrel Galvanizado

1

Preparación del Soporte Rastrel Galvanizado:
Este soporte se caracteriza por tener orificios diseñados para insertar varillas roscadas, las cuales aseguran la estructura al techo. Además, cuenta con hendiduras en su parte inferior que permiten el acople del rastrel galvanizado de manera perpendicular al conjunto del sistema.

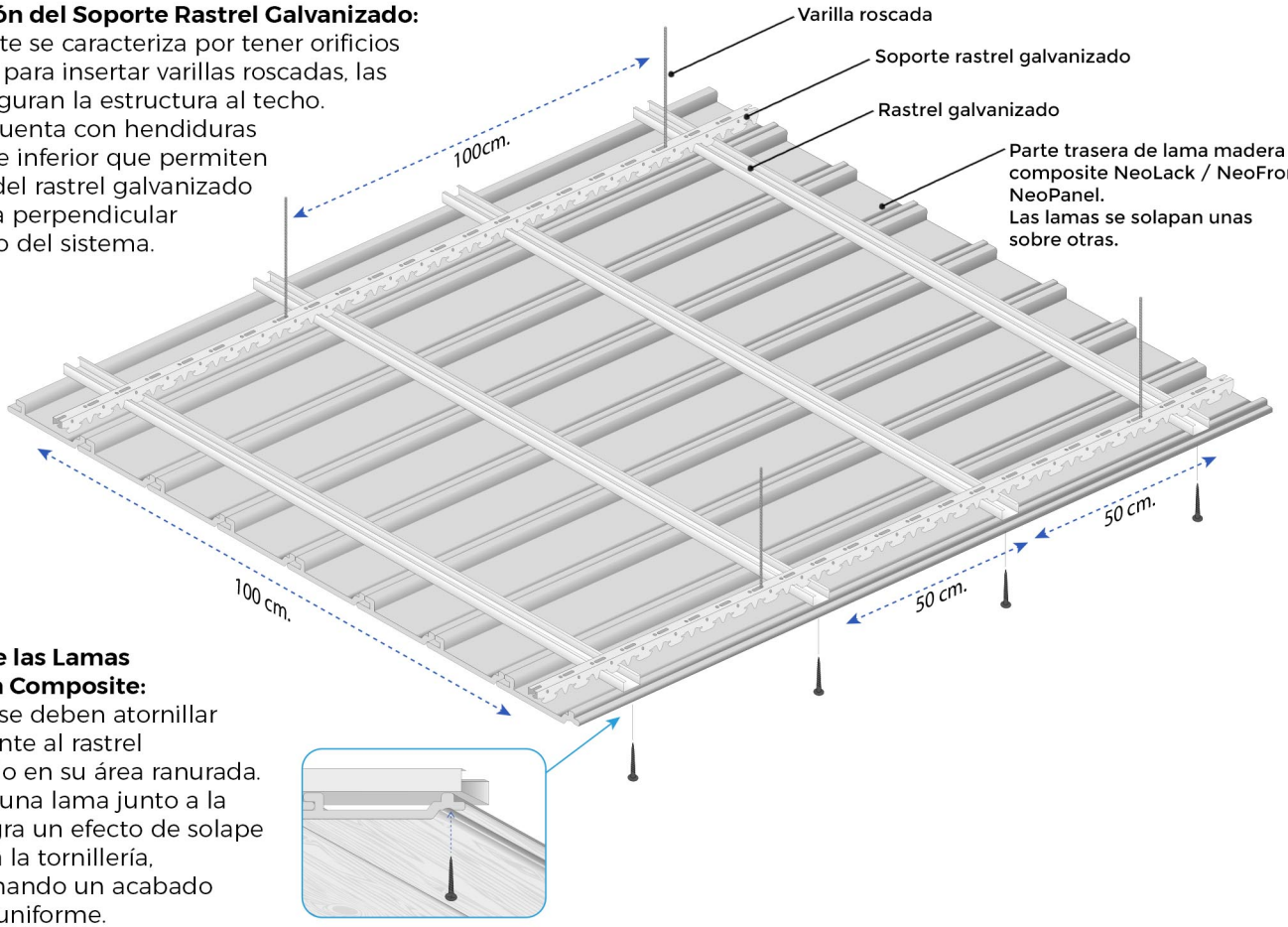

2

Fijación de las Lamas de Madera Composite:
Las lamas se deben atornillar directamente al rastrel galvanizado en su área ranurada. Al colocar una lama junto a la otra, se logra un efecto de solape que oculta la tornillería, proporcionando un acabado estético y uniforme.

Opción 2: Instalación con Clip de Fijación Galvanizado

Como alternativa al soporte rastrel galvanizado, se pueden emplear clips de fijación galvanizados. El proceso de montaje es parecido: se coloca una varilla roscada por cada clip. El rastrel galvanizado se engancha luego en la hendidura de cada clip, asegurando una instalación firme y precisa.

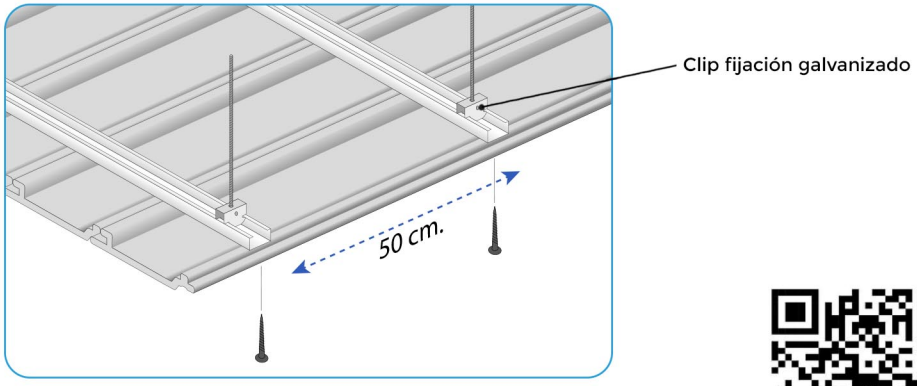

Escanear el código QR para ver el vídeo de instalación.

Esta información es orientativa y ofrece unas pautas generales a seguir para el montaje de nuestros sistemas.
Esto no obliga a la empresa a asumir responsabilidades de las instalaciones realizadas por terceros.

(Sistema de Montaje mediante Módulos)

2

El módulo pre-montado en el suelo, se atornilla a la pared.
El anclaje del módulo a la pared se realiza mediante taco y tornillo por los huecos que quedan entre listones NeoPost.
De esta forma toda la estructura queda sujeta a la pared. Seguidamente, y contiguo a este módulo, colocaremos el resto de módulos hasta completar toda la pared a cubrir.

1

El módulo NeoPost se monta en el suelo.
Los listones NeoPost se colocan verticalmente en el suelo, dándoles la separación que se desee entre unos y otros. Encima de estos se colocan perpendicularmente y cada 110 cm. otros listones NeoPost. Todos los listones quedarán fijados mediante tornillería de forma que el módulo quede bien firme y listo para llevar a la pared.

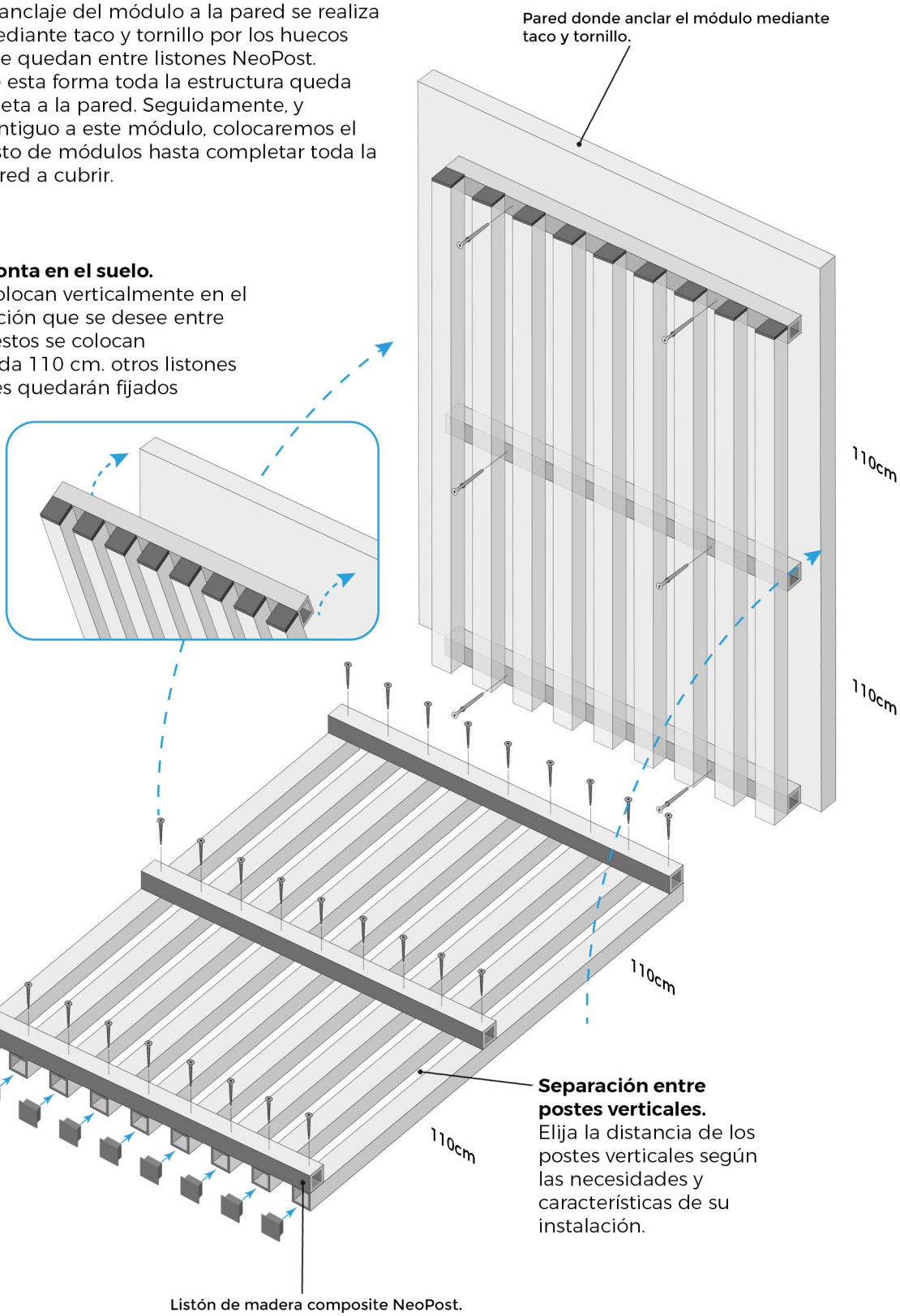

Tapa decorativa.
Ya que los listones de madera composite NeoPost son huecos en el interior. Se coloca a presión una tapa decorativa en cada extremo visible de NeoPost.

Separación entre postes verticales.
Elija la distancia de los postes verticales según las necesidades y características de su instalación.

Escanear el código QR para ver el vídeo de instalación.

Este sistema también permite instalación en sentido horizontal

Esta información es orientativa y ofrece unas pautas generales a seguir para el montaje de nuestros sistemas.
Esto no obliga a la empresa a asumir responsabilidades de las instalaciones realizadas por terceros.

1

El refuerzo interno se inserta dentro del perfil NeoPost con el fín de aportar rigidez y darle firmeza a la estructura.

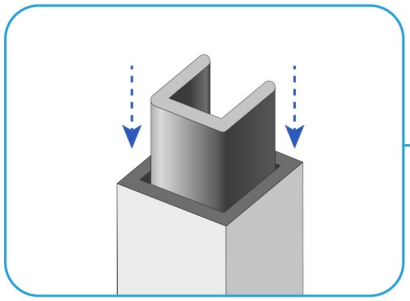

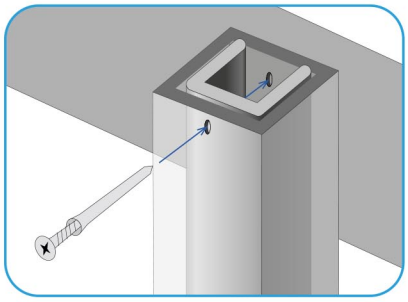

2

Los listones de NeoPost con el refuerzo interno se atornillan al forjado del edificio mediante taco y tornillo. Se coloca una tapa decorativa en la parte superior.

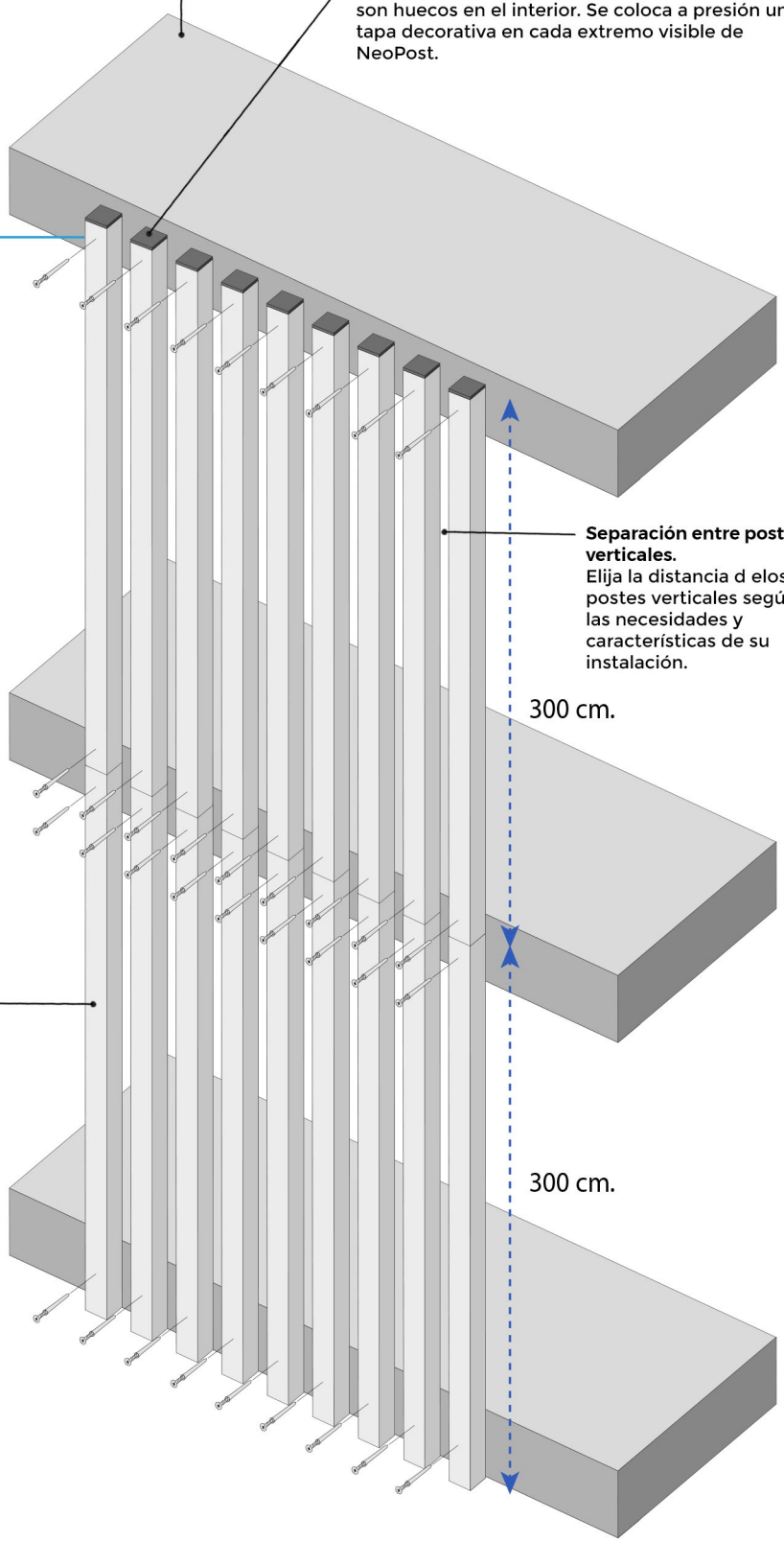

Escanear el código QR para ver el vídeo de instalación.

Esta información es orientativa y ofrece unas pautas generales a seguir para el montaje de nuestros sistemas.
Esto no obliga a la empresa a asumir responsabilidades de las instalaciones realizadas por terceros.